Série G
Rotační hydraulický pohon pro skládací vrata

Bezpečnostní pokyny

- Přečtěte si prosím pozorně návod před instalací produktu. Nesprávná instalace může způsobit nenapravitelné materiální škody a / nebo zranění.
- Montáž, elektrická zapojení a seřízení musí být prováděno kvalifikovaným personálem v souladu s platnými normami a podle následujících pokynů.
- Před zahájením instalace zkontrolujte, zda výrobek je v pořádku.
- Obalový materiál musí být zlikvidován, aniž by došlo k poškození životního prostředí. Uchovávejte mimo dosah dětí - potenciální nebezpečí.
- Motor musí být použit výhradně způsobem, ke kterému byl navržen. Jakékoliv jiné použití je považováno za nevhodné a nebezpečné.
- Bezpečnostní zařízení (fotobuňky, bezpečnostní dorazy, atd.) musí být instalováno v souladu s platnými normami, prostředím instalace, funkčností systému i sílou brány. Bezpečnostní zařízení musí chránit celou oblast tahu brány, aby se zabránilo zachytáváním a střetům.
- Používejte označení pro identifikaci nebezpečných oblastí dle aktuálních norem.
- Před připojením síťového napájení zkontrolujte, že instalovaný výkon je vyšší, než je stanoveno u pohonu.
- Připojte k zemi dle současných bezpečnostních norem.
- Instalační pracovník musí informovat uživatele o automatickém, ručním a nouzovém fungování brány a dát mu / jí návod k použití.
- Výrobce nenese odpovědnost za škody způsobené porušením těchto norem.

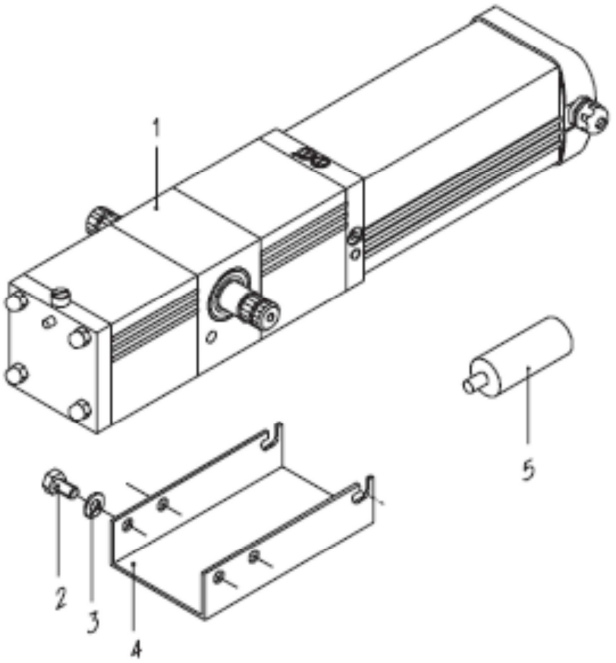

1. Hydraulický rotační pohon
2. Šestihranný šroub M 10x20 DIN 933 (6)
3. 10 DIN 127 podložka (6)
4. Kování motoru
5. Kondenzátor

Technická specifikace

- Jednofázový motor s trvalým kondenzátorem
- Síťové napájení: 230V 50Hz
- Výkon: 200W
- Proud: 1A
- Kondenzátor 10 µF
- Výstupní rychlost: 1,5 r.p.m.
- Síla: 400 Nm
- IP ochrana: 54 IP
- EP1 řídící jednotka
- Počet cyklů za hodinu: 50
- Provozní teplota: -20℃ až +70℃

Model	Použití	Blokování
G 605	Kolektivní	NE
G 605 F	Kolektivní	ANO
G 615	Kolektivní	NE

Podmínky instalace

- Konstrukce musí být dostatečně robustní a stabilní.
- Dveře se musí otevírat a zavírat ručně lehce.
- Opravte případné chyby (nadměrné tření, nedostatek mazání, deformace, atd.)

Instalace pohonu

1. Umístěte motor v souladu s uvedeným nákresem.
2. Umístěte hydraulický zámek na spodní část křídla brány (model G615).
3. Umístěte pohon do kování a upevněte jej pomocí šroubů dodávaných s přístrojem.
4. Umístěte vyvažovací závaží tak, aby se nepohybovalo nahoru ani dolů.
5. Připojte pohon k řídící jednotce a zkontrolujte jeho fungování.

Země Otočení 1 Otáčení 2 Společný

6. Zkontrolujte směr otočení pomocí tlačítek k otevírání a zavírání na řídící jednotce. Je-li nesprávné, změňte umístění G1 a G2 kabelů.
7. Vložte panty. Použijte tlačítka k otevření a zavření na řídící jednotce.
8. Nastavte otevírací a zavírací tlak. Tlak se zvyšuje, pokud se šrouby otočí ve směru hodinových ručiček a snižuje, pokud se otočí proti směru hodinových ručiček.

Nastavení otevření Nastavení zavření

- **Neutahujte šrouby co nejtěsněji!**

9. Naprogramujte řídící jednotku v souladu s příslušnými pokyny.
10. Připojte příslušenství (světelná závora, apod.).

Bezpečnostní prvky

- Doporučuje se nainstalovat další bezpečnostní prvky (fotobuňky, bezpečnostní pásy, atd.) k zajištění bezpečnosti osob nebo jiných objektů, které by mohly rušit v pohybu vrat.

Řešení problémů

1 - *Motor nefunguje:*

1.1. Zkontrolujte, zda je motor správně připojen.

1.2. Zkontrolujte, zda napětí napájení dosahuje napětí motoru (230V).

1.3. Zkontrolujte, zda je připojen kondenzátor.

2 - *Motor funguje pouze v jednom směru:*

2.1 -. Ujistěte se, že vodič COM je připojen správně.

3 - *Motor nemá sílu:*

3.1. Vrata mají překážku v trase pohybu. Vypněte motor a odstraňte překážky a manuálně se ujistěte, že se vrata mohou pohybovat s lehkostí.

3.2. Motor nemá dostatečný tlak oleje. Zkontrolujte tlak.

3.3. Ujistěte se, že kondenzátor byl připojen, a že kapacita je správná (viz štítek na motoru).

3.4. Zkontrolujte, zda odblokovací šroub je v automatické pozici.

4 -. *V případě poruchy v napájecím kabelu motoru, musí být nahrazen v autorizované opravně.*

- **Pokud po provedení všech těchto kontrol a úprav chyba přetrvává, obraťte se na nejbližší autorizovaný servis nebo distributora, kterému poskytněte co nejpodrobnější údaje o problému.**

Údržba

Pravidelně kontrolujte instalaci. Je tak možné odhalit příznaky opotřebení, poškození nebo nerovnováhy. Zkontrolujte bezpečnostní prvky každých 6 měsíců. Zkontrolujte, zda ruční odblokování systému správně funguje.

Záruční podmínky

Garantujeme záruku na toto zařízení po dobu 2 let od data dodání. Záruka se vztahuje na všechny výrobní vady.
Instalační pracovník je odpovědný za přijetí přístroje do autorizovaného servisu.
Tato záruka se nevztahuje na:

- Škody způsobené nesprávnou instalací nebo používáním přístroje.
- Škodu způsobenou provozem, pro který není přístroj určen.
- Škody způsobené vnějšími nebo atmosférickými vlivy (blesk, povodně, atd.).
- Škody způsobené manipulaci neoprávněnými osobami.
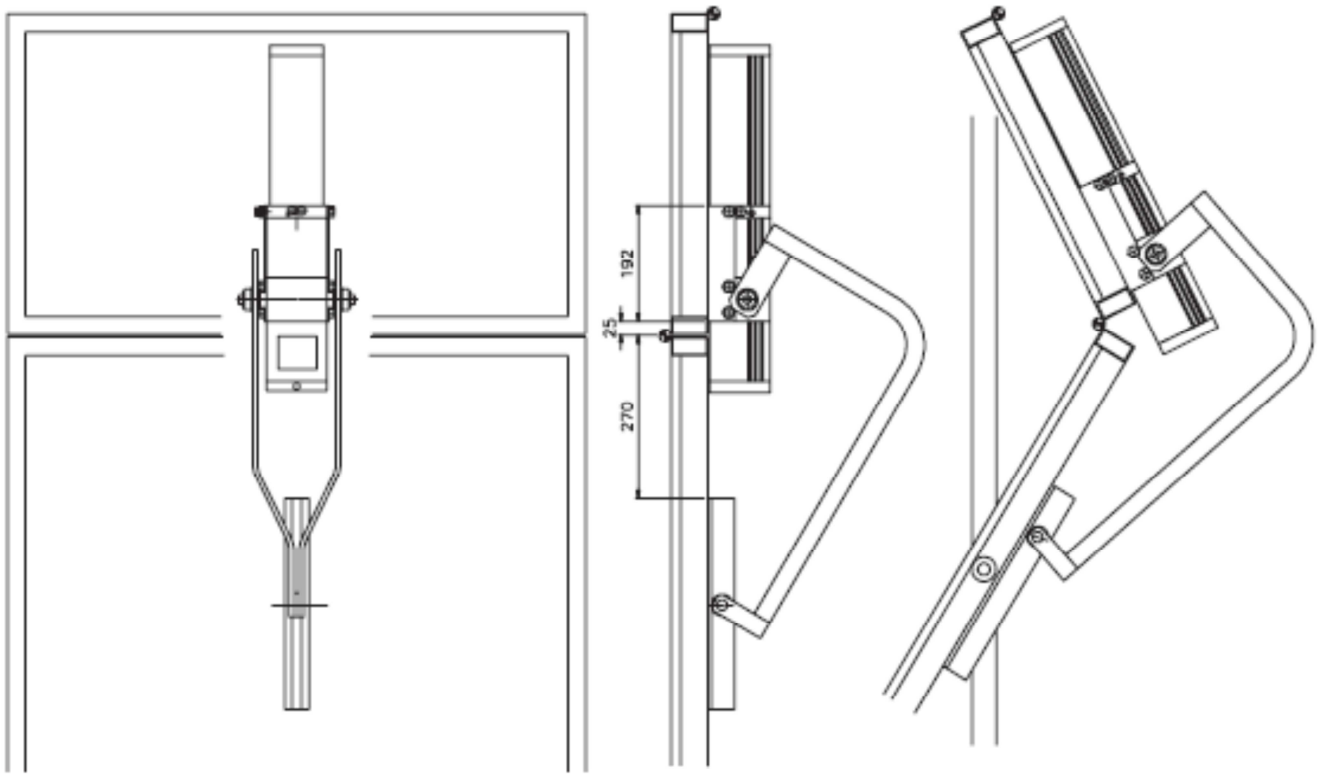
Vnější otevírání dveří s centrálním závěsem